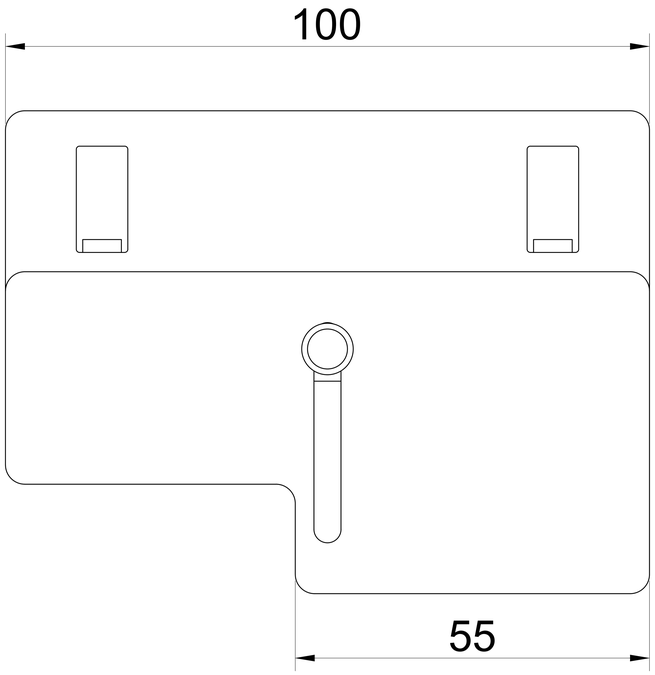

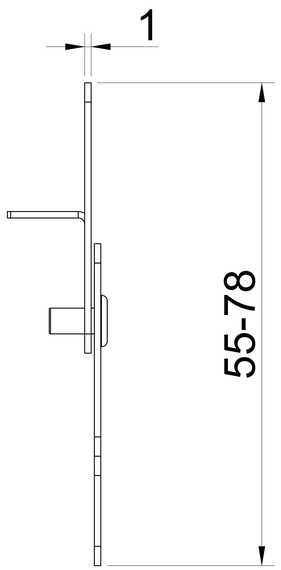

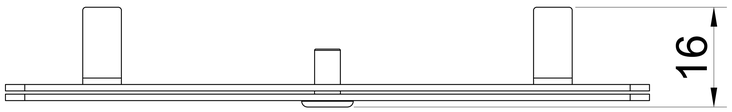

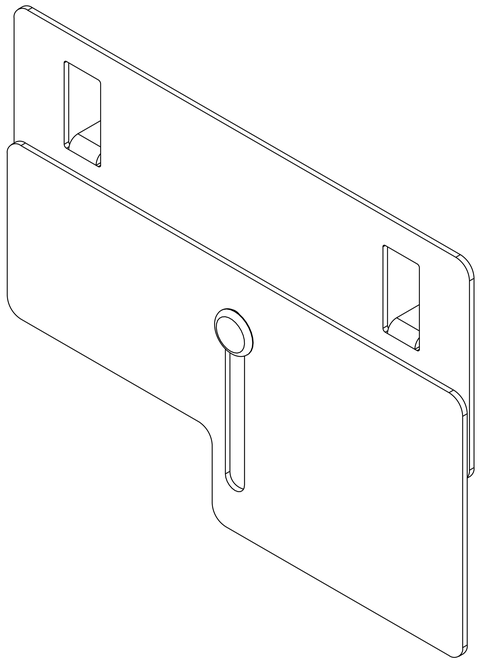

ACO Iberia
Pol. Industrial Puigtió
17412 Maçanet de la Selva Girona
www.aco.es

Referência do artigo:	Nome do plano:	índice:	Tipo de documento:
00038617	IBE_00038617	001	Plano de marketing
Criado por: Salvador Angulo	Revisado por: Enric Martín	Projeção: ISO-E	Escala: 5:1

title:

PROFILINE 1.0

END CAP PROFILINE SS 100MM H55-78

TAMPA PROFILINE AISI304 100MM H55-78

A reprodução, distribuição e uso deste documento, bem como a comunicação de seu conteúdo a terceiros sem autorização expressa é proibida. Os infratores serão responsáveis pelo pagamento dos danos. Todos os direitos reservados em caso de concessão de patente, modelo de utilidade ou desenho. Observe os direitos autorais da ISO 16016

Data de criação:	Folha:
20/09/2022	1/1