Vista frontal Qmax 700 Armadura de Refuerzo, para clase de carga E600

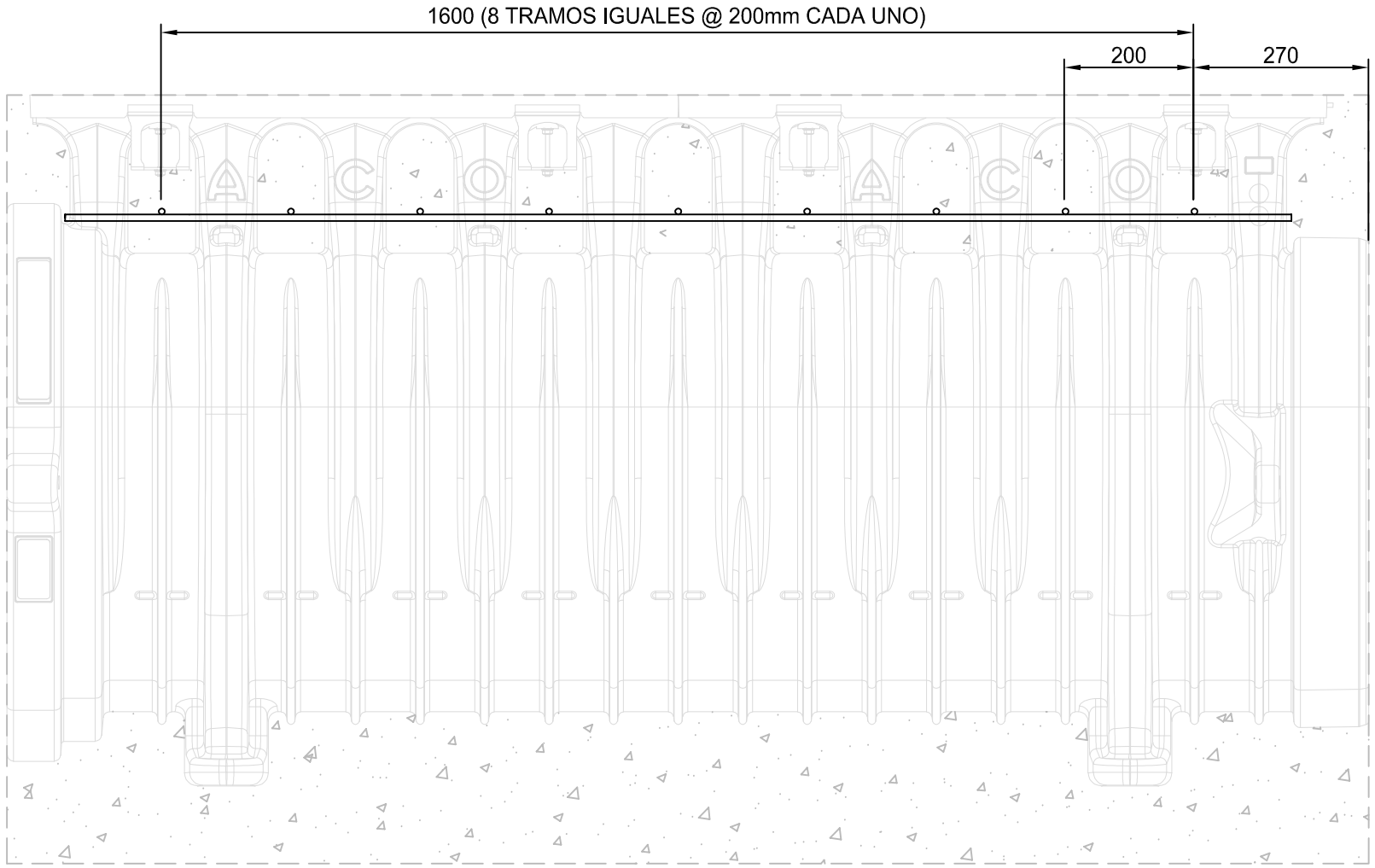

Vista en Sección del Qmax 700 Armadura de Refuerzo

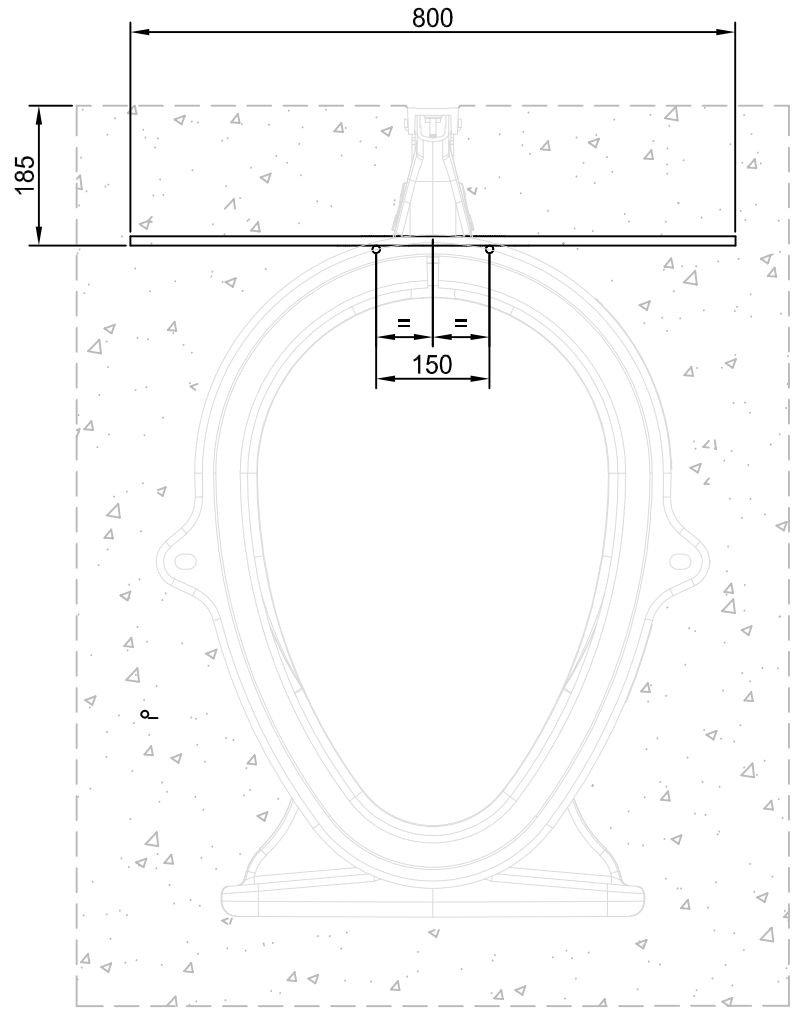

Vista Isométrica del Qmax 700 Armadura de Refuerzo, para clase de carga E600

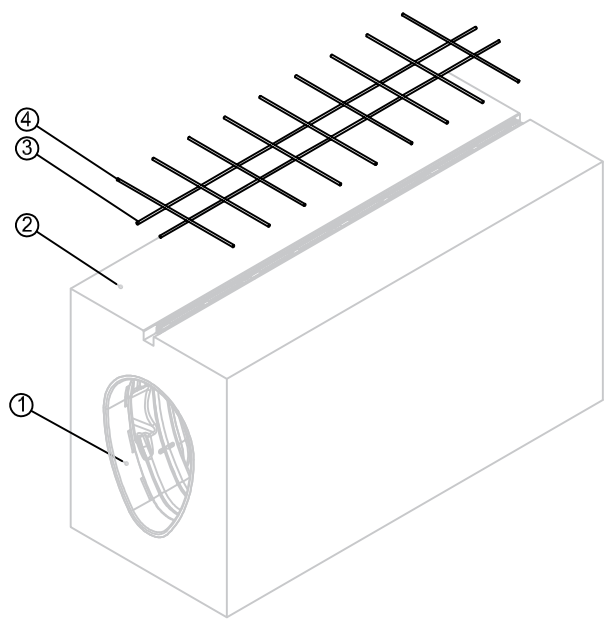

ITEM No.	DESCRIPCIÓN	Uds.
1	CANAL Qmax 700 CLASE DE CARGA E600	1
2	HORMIGÓN HM30	
3	ARMADURA DE REFUERZO Ø10mm LONG. 800mm	9
4	ARMADURA DE REFUERZO Ø10mm LONG. 1900mm	2

Index	Date	Designation	Name

Material:

Weight:

Tolerance: ISO 2768-m

Surface: DIN ISO 1302

ACO IBERIA
Pol. Ind. Pulgtió - Ap. Correos nº84
17412 Maçanet de la Selva,
Girona, España.
Tel. +34 972 859 300
Tel. At. Cliente: +34 902 170 312
web: www.aco.es

Avenida do Mar, 29 D/E
Quinta Santo António
2825-475 Costa de Caparica,
Portugal
Tel. +351 210 999 455

Created by:	JGARCIA	Released by:	JESCATLLAR
Created at:	04/12/2018	Released at:	04/12/2018

Scale: 1:10

Units: mm

Projection: ISO-E

NºSGC: REG.DTC.005-01

The reproduction, distribution and utilization of this document as well as the communication of its contens to others without express authorization is prohibited. Offenders will be held liable for the payment of damages. All rights reserved in the event of the grant of a patent, utility model or design. observe copyright by ISO 16016

Title:

ACO QMAX 700
DETALLE ARMADURA DE REFUERZO PARA E600

Drawing Num: E1-E01-00521-01-00

Index: 000

Replacement for:

Replaced by:

Format: A3

Sheet: 1/1

Las presentes indicaciones representan condiciones mínimas de instalación. Características particulares del terreno pueden requierir mayores grosores. Recomendamos la lectura y aplicación de los parámetros generales de instalación.